12~15W交流-直流桌上型单输出充电器 GS15B系列

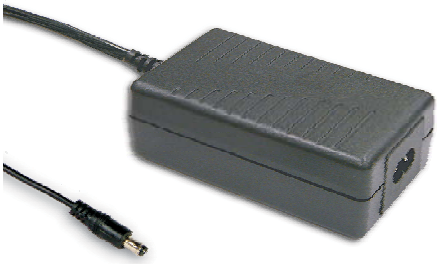

■ 特性:

- 国际通用全范围交流输入
- 空载功率消耗<0.3W
- 符合ErP step2
- 符合《2007能源独立和安全法案》规定
- 2极交流输入接口符合IEC320-C8
- Class II电源(无接地pin)
- 保护种类: 短路/过负载/过电压
- 通过LPS(限功率电源)测试
- 全防护型塑料外壳
- 认证:UL / CUL / TUV / CB / FCC / CE
- 2年保固

电气规格

型号		GS15B-1P1J	GS15B-11P1J	GS15B-2P1J	GS15B-3P1J	GS15B-4P1J	GS15B-5P1J	GS15B-6P1J	GS15B-8P1J
输出	安规型号	GPSU15B-1	GPSU15B-1-1	GPSU15B-2	GPSU15B-3	GPSU15B-4	GPSU15B-5	GPSU15B-6	GPSU15B-8
	直流电压 备注2	5V	7.5V	9V	12V	15V	18V	24V	48V
	额定电流	2.40A	1.60A	1.66A	1.25A	1.00A	0.83A	0.62A	0.31A
	电流范围	0 ~ 2.40A	0 ~ 1.60A	0 ~1.66A	0 ~ 1.25A	0 ~ 1.00A	0 ~ 0.83A	0 ~ 0.62A	0 ~ 0.31A
	额定功率	12W	12W	15W	15W	15W	15W	15W	15W
	纹波与噪声 (最大)备注3	50mVp-p	80mVp-p	80mVp-p	80mVp-p	100mVp-p	120mVp-p	150mVp-p	240mVp-p
	电压调整范围	5 ~ 6V	6 ~ 8V	8 ~ 11V	11 ~ 13V	13 ~ 16V	16 ~ 21V	21 ~ 27V	33 ~ 48V
		固定的							
	电压精度 备注4	±5.0%	±5.0%	±5.0%	±3.0%	±3.0%	±3.0%	±2.0%	±2.0%
	线性调整率 备注5	±0.5%	±0.5%	±0.5%	±0.5%	±0.5%	±0.5%	±0.5%	±0.5%
	负载调整率 备注6	±5.0%	±5.0%	±5.0%	±3.0%	±3.0%	±3.0%	±2.0%	±2.0%
	启动,上升,保持时间	3000ms, 50ms, 16ms(满载时)							
输入	电压范围	90 ~ 264VAC或135 ~ 370VDC							
	频率范围	47 ~ 63Hz							
	效率(Typ.) 备注7	75%	78%	80%	80%	80%	81%	83%	85%
	交流电流	0.5A / 100VAC							
	浪涌电流(最大)	50A / 230VAC							
	漏电流(最大)	0.25mA / 240VAC							
保护	过负载	额定输出功率的105 ~ 250%							
		保护模式:打嗝模式，负载异常条件移除后可自动恢复							
	过电压	大于额定输出电压120%							
		保护模式:二极管钳位							
环境	工作温度	0～+50℃ (请参考"减额曲线")							
	工作湿度	20 ~ 90% RH,无冷凝							
	储存温度、湿度	-20 ~ +85℃, 10 ~ 95% RH							
	温度系数	±0.03% /℃ (0～50℃)							
	耐振动	10 ~ 500Hz, 2G 10分钟/周期, X、Y、Z轴各60分钟							
安规和电磁兼容 (备注8)	安全规范	UL60950-1, CSA22.2, EN60950-1认证通过							
	耐压	I/P-O/P:3KVAC							
	绝缘阻抗	I/P-O/P:100M Ohms / 500VDC / 25℃/ 70% RH							
	电磁兼容发射	符合EN55022, EN61000-3-2,3, FCC part 15 Class B							
	电磁兼容抗扰度	符合EN61000-4-2,3,4,5,6,11, A级轻工业标准							
其它	MTBF	≥500Khrs MIL-HDBK-217F(25℃)							
	尺寸	100*58.5*32.8mm (L*W*H)							
	包装	190g ; 90pcs / 18Kg / CARTON							
连接器	插头	标准型:P1J: 2.1φ * 5.5φ *11mm,音叉型中心为正极;其它型号可依客户需求订制							
	配线	标准型:18Awg UL1185 6ft(3.3V:5ft);其它型号可依客户需求订制							
备注	1. 如未特别说明，所有规格参数均在输入为230VAC、额定负载、25℃ 70%RH 环境温度下进行量测。 2. 直流电压测量方法:在50%负载条件下,在插头端子末端量测。 3. 纹波和噪声测量方法：使用一条12"双绞线，同时终端要并联0.1uf和47uf的电容，在20MHZ带宽下进行量测。 4. 精度：包含设定误差、线性调整率和负载调整率。 5. 线性调整率测量方法:在额定负载下,从低电压到高电压测试。 6. 负载调整率测量方法：从额定负载的0%~100%。 7. 效率是在230VAC条件下测得。 8. 电源被视为系统内元件的一部分，需结合终端设备进行电磁兼容相关确认。								

12~15W交流-直流桌上型单输出充电器 GS15B系列

■ 机构尺寸

单位:mm

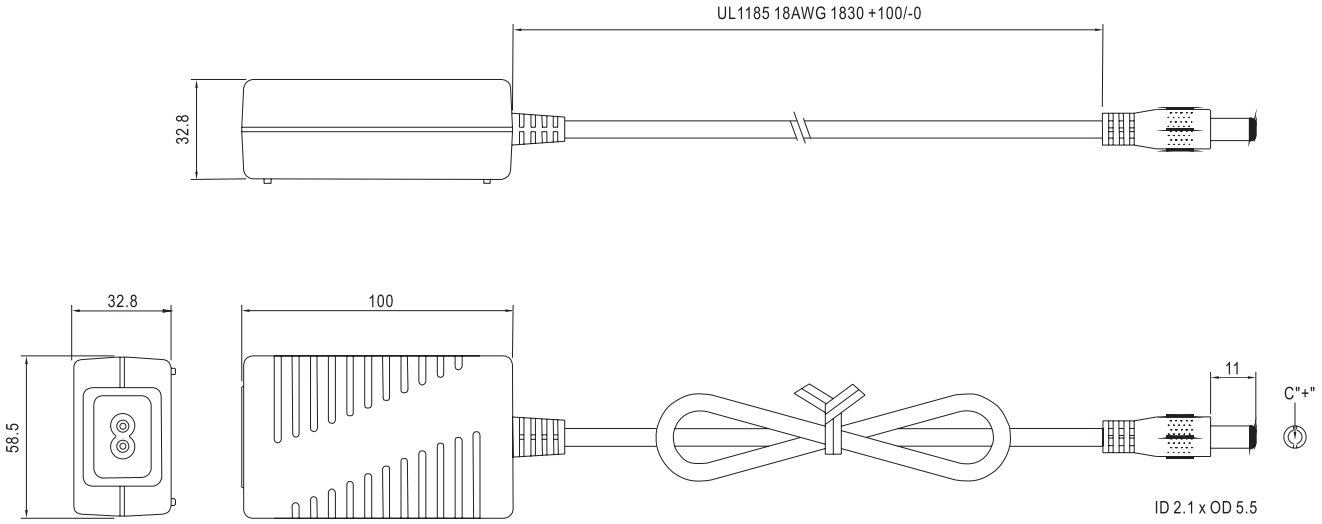

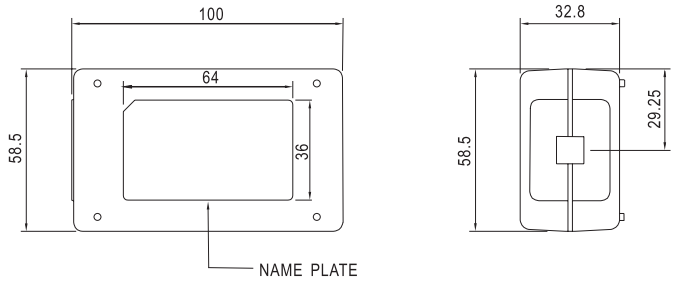

■ 插头定义

标准插头: P1J

P1J	
引脚号	输出
CENTER	+

■ 减额曲线

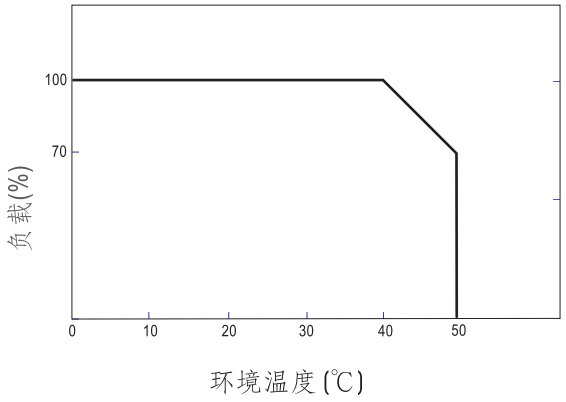
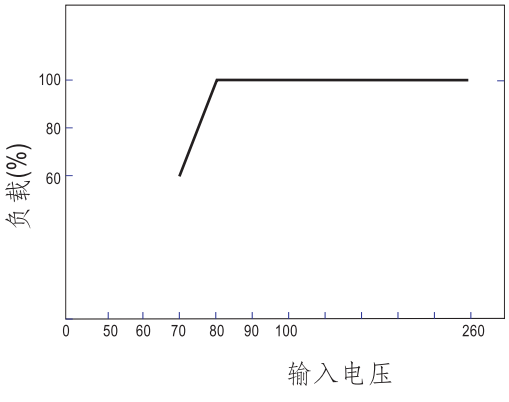
■ 静态特性曲线